1.5系列承认图面

REV	SYM	REVISION RECORD	DR.	APPR.	DATE
A/0		原 始 版 本			A/0
A/1					

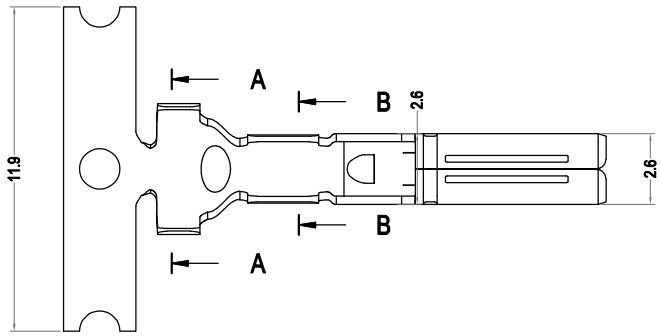

A-A

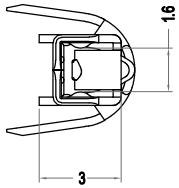

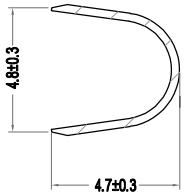

B-B

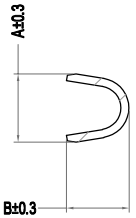

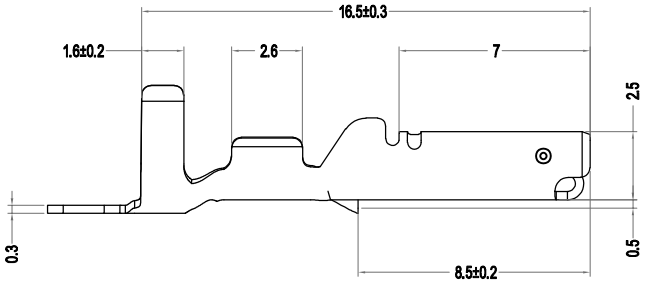

Part No.		LHE PN 零件号	A	B	Wrie Range	Finish	Qty/reel
C6003-T11P	C6003-YT11	6215011341	2.5	2.3	AWG #22 to #20	TIN	3000pcs
C6003-T12P	C6003-YT12	6215012034	3.2	3.3	AWG #18 to #16	TIN	3000pcs

未注公差			
X.° ±3° X.X° ±0.5°			
>0-3	>3-18	>18-50	>50-120
±0.12	±0.15	±0.3	±0.5
制 作	审 核	批 准	

LHE® 浙江联和电子有限公司
ZHEJIANG LIANHE ELECTRONICS CO.,LTD

单位	比例	Design Units	SIZE	页码
MM Only	——	METRIC	A4	
材 料	图 号			Part No.
见图解	品 名	C6003-YT		

旧底图总号

底图总号

签 字

日 期